東日本大震災復興支援
第11回全日本社会人バスケットボール選手権大会

期 日 ： 平成27年10月31日（土）～11月1日（日）
場 所 ： 鳴門・大塚スポーツパークアミノバリューホール

男　　子

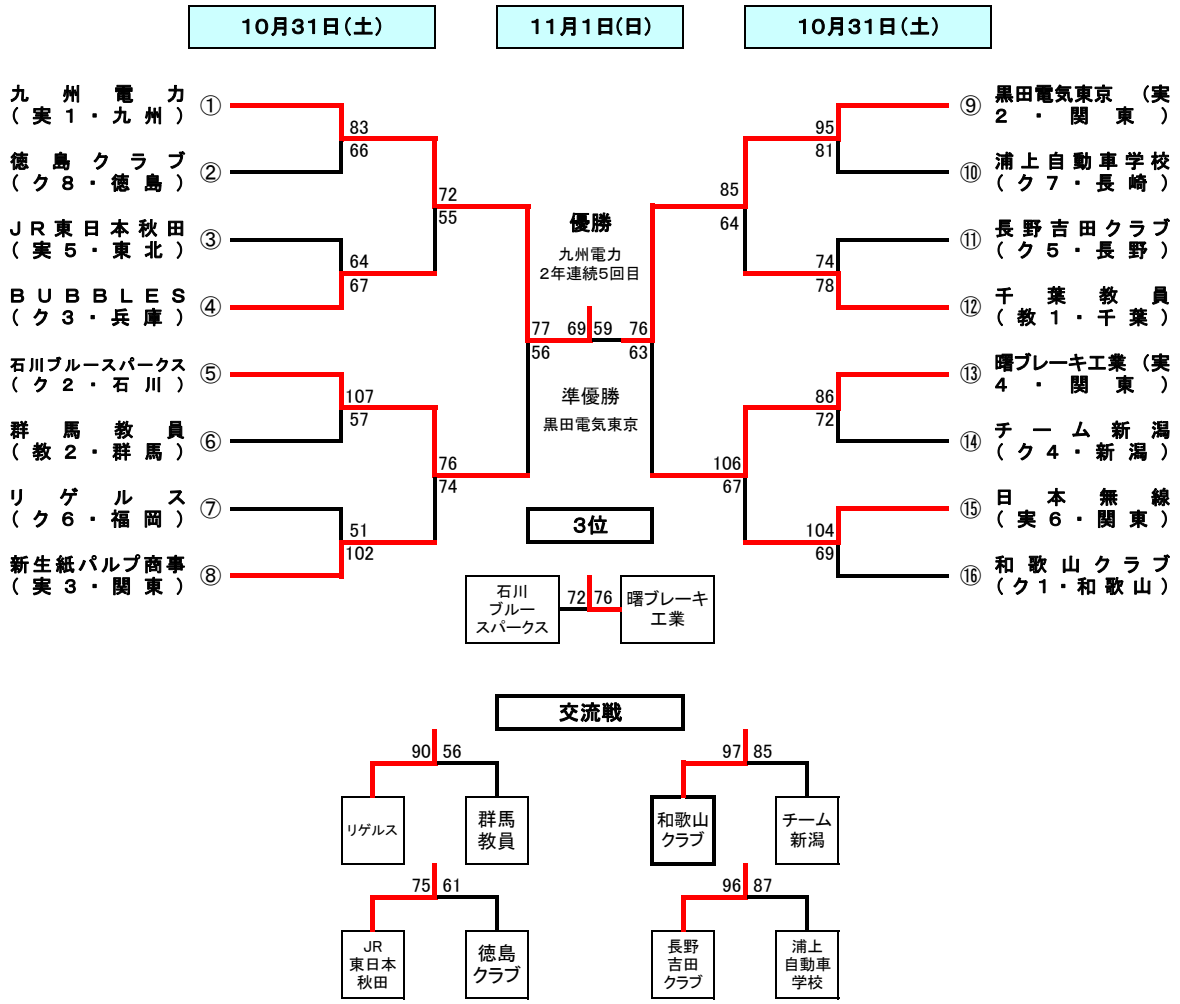
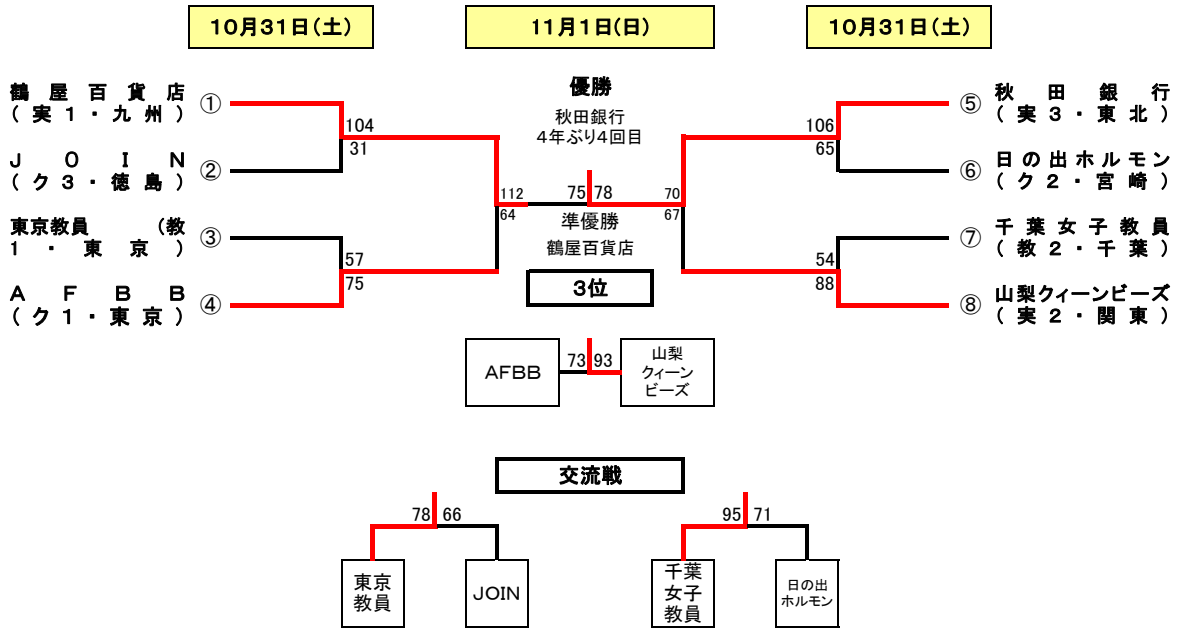
女　　子